Fresadoras y grabadoras CNC

ZONDA

Una verdadera especialista en cortar y fresar

Presentamos COMAGRAV ZONDA 2ª generación.
Una fresadora multifunción.
Utilizando nuevas tecnologías de corte y fresado, ofrece un equipamiento hecho a la medida de sus necesidades.

Comagrav ZONDA, características

- Motor de fresado
- Mesa de vacío
- Cuchilla oscilante
- Sistema de cámara para el preciso reconocimiento de marcas de impresión
- Cabezal combinado con cuchilla oscilante y rueda de marcado
- Cabezal combinado con cuchilla oscilante y cabezal tangencial de corte de vinilo
- Escáner 3D láser
- Escáner 3D mecánico
- Software profesional
- Sensor automático de Z
- Sistema de lubri cación
- Cepillo de aspiración

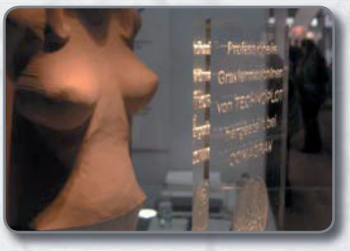

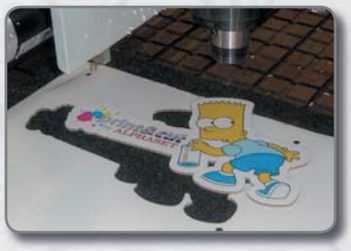

COMAC spol. s r.o., Spojovací 362, CZ-257 21 Poříčí nad Sázavou, República Checa
tel. +420 317 778 022, +420 603 252 084, e-mail: info@comagrav.com, http://www.comagrav.com

ZONDA

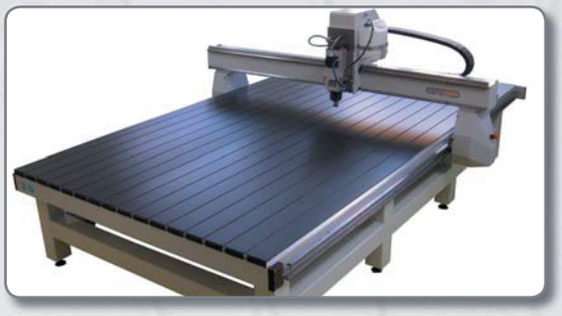

Presentamos nuestra fresadora profesional 3D adecuados para el fresado, grabado, corte, perforación y marcado. Es precisa, able y puede trabajar sin descanso.

La fresadora CNC COMAGRAV ZONDA es un producto único diseñado para su uso en muchos ámbitos industriales, tanto en fabricación de rótulos como en trabajos de carpintería y ebanistería. Hemos construido un herramienta asequible apta para el mecanizado de aluminio y sus aleaciones. COMAGRAV ZONDA ofrece alta calidad en el procesado de plásticos, corte y fresado de imágenes impresas, así como el moldeado industrial de plásticos. Puede crear modelados en 3D de impresionante belleza, rótulos publicitarios, ideal para los logotipos 3D, e incrustaciones, etc. También es adecuada para trabajar la madera. Colocando las planchas sobre la mesa de vacío, el procesado y moldeado resulta muy fácil. Con la mesa de vacío dividida en varias zonas podemos sujetar materiales y piezas grandes y pequeñas.

Su cuchilla oscilante y la rueda de marcado producen trabajos de calidad excelente. Junto con el sistema cámara podemos convertir una fresadora en una herramienta multifuncional que puede utilizarse para cortar imágenes impresas con total precisión. Sin la ayuda del sistema de cámara, esa tarea sería prácticamente imposible. El software automáticamente localiza las marcas de registro impresas en el material, y ajusta la imagen en tamaño y rotación para un corte perfecto.

Una de las ventajas evidentes de la nueva construcción del puente, es el hecho que todas las herramientas pueden trabajar en toda el área de la maquina, ya sea el motor, la cámara o el cabezal combinado. Además, no es preciso desmontar un accesorio para usar otro distinto.
El nuevo puente también puede soportar dos motores, permitiendo así fabricar dos piezas en un solo ciclo de funcionamiento.

Todas las fresadoras COMAGRAV son totalmente 3D como estándar. MISTRAL utiliza el controlador CNC de 3 ejes, PILOT, de alto rendimiento diseñado para un movimiento suave de los ejes. Alta precisión de fresado, posicionamiento y repetitividad son las principales características de nuestras máquinas desarrolladas para la producción de calidad.

Unidad de control:
Controlador PILOT 3D para Windows XP/Vista (32 bit)

Movimiento:
Motores paso a paso con controlador „micro-paso“
Reductores planetarios con cremallera y piñón en ejes X e Y
Motor paso a paso y husillo en el eje Z
Rodamientos lineales de alta precisión en los ejes X, Y y Z

Equipamiento estándar:
Software de fresado profesional Enroute Entry/ArtCAM Express
Mesa de trabajo DM
Sensor automático en eje Z
Pulsadores de emergencia

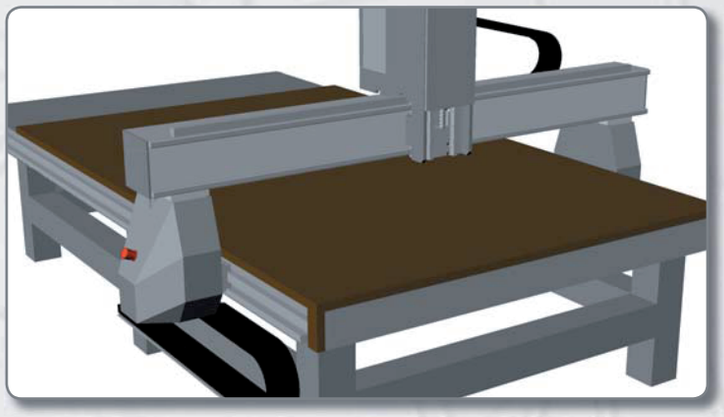

Equipamiento opcional:
Software profesional Enroute Plus/Delcam ArtCAM Insignia
Software profesional Enroute Pro/Delcam ArtCAM PRO
Sistema de lubri cación en espray
Mesa de vacío y bomba de vacío de alta presión
Mesa de aluminio de per les en ”T”
Cepillo de aspiración / Aspirador industrial
Escáner 3D láser o mecánico
Cuchilla tangencial oscilante
Cabezal combi: Cuchilla oscilante + rueda de marcado
Cabezal combi: Cuchilla oscilante + cabezal tangencial de vinilo
Sistema de cámara para reconocimiento de marcas
Panel frontal de control para las zonas de vacío

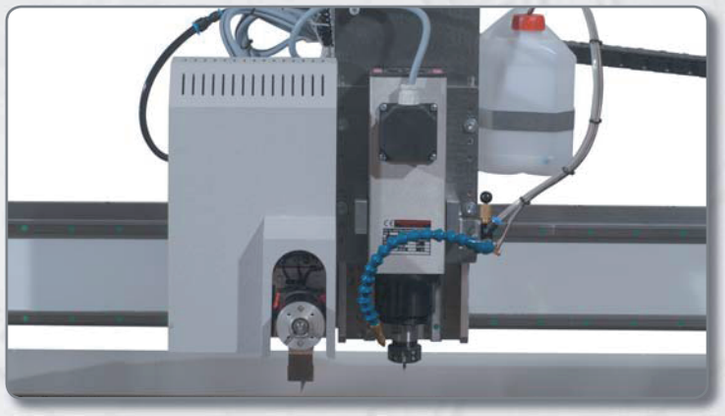

	Area de trabajo	Dimensiones	Peso (dependiente de las opciones)	Resolción	Velocidad	Deplazamiento del eje Z	Altura bajo el puente	Potencia del motor
COMAGRAV ZONDA 2000	1290 x 2000 mm	1780 x 2450 x 1210 mm	500 kg	0.01 mm	0.5 - 170 mm/s	130 mm	140 mm	2000 W, 24 000 RPM
COMAGRAV ZONDA 2600	1640 x 2600 mm	2070 x 3050 x 1210 mm	700 kg	0.01 mm	0.5 - 170 mm/s	130 mm	140 mm	2000 W, 24 000 RPM
COMAGRAV ZONDA 3000	2040 x 3000 mm	2480 x 3460 x 1210 mm	800 kg	0.01 mm	0.5 - 170 mm/s	130 mm	140 mm	2000 W, 24 000 RPM
COMAGRAV ZONDA 4000	2040 x 4000 mm	2480 x 4460 x 1210 mm	900 kg	0.01 mm	0.5 - 170 mm/s	130 mm	140 mm	2000 W, 24 000 RPM

COMAC spol. s r.o., Spojovací 362, CZ-257 21 Poříčí nad Sázavou,
Republica Checa
tel. +420 317 778 022, +420 603 252 084
e-mail: info@comagrav.com, http://www.comagrav.com